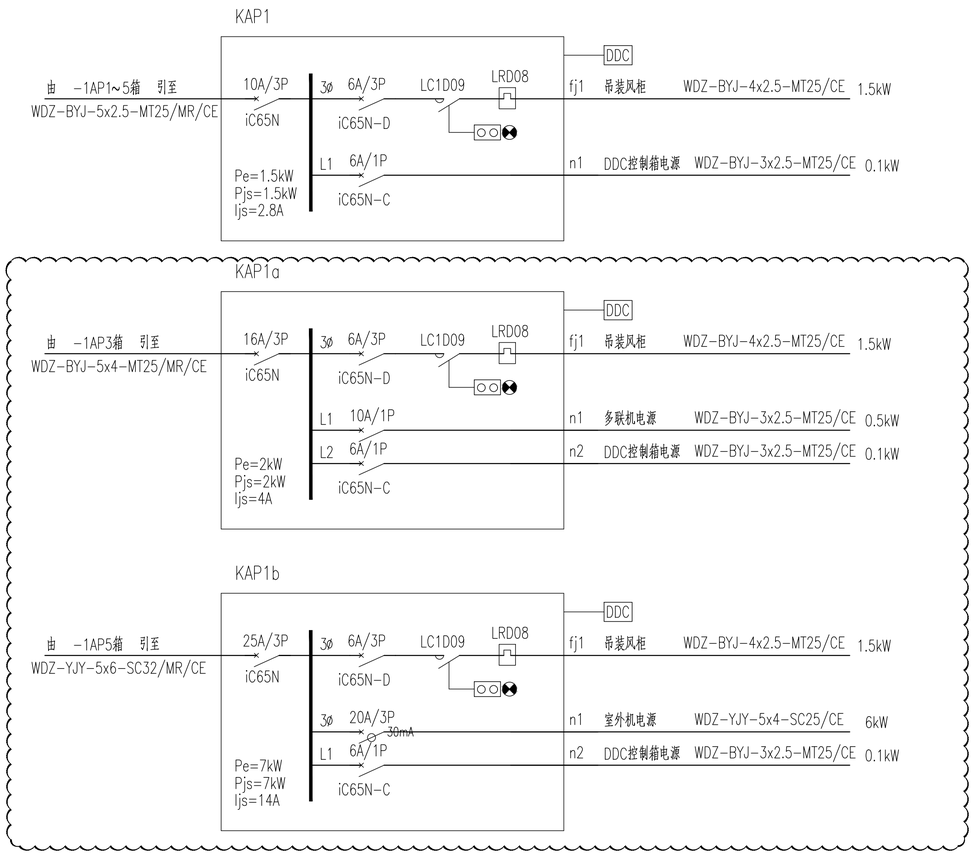

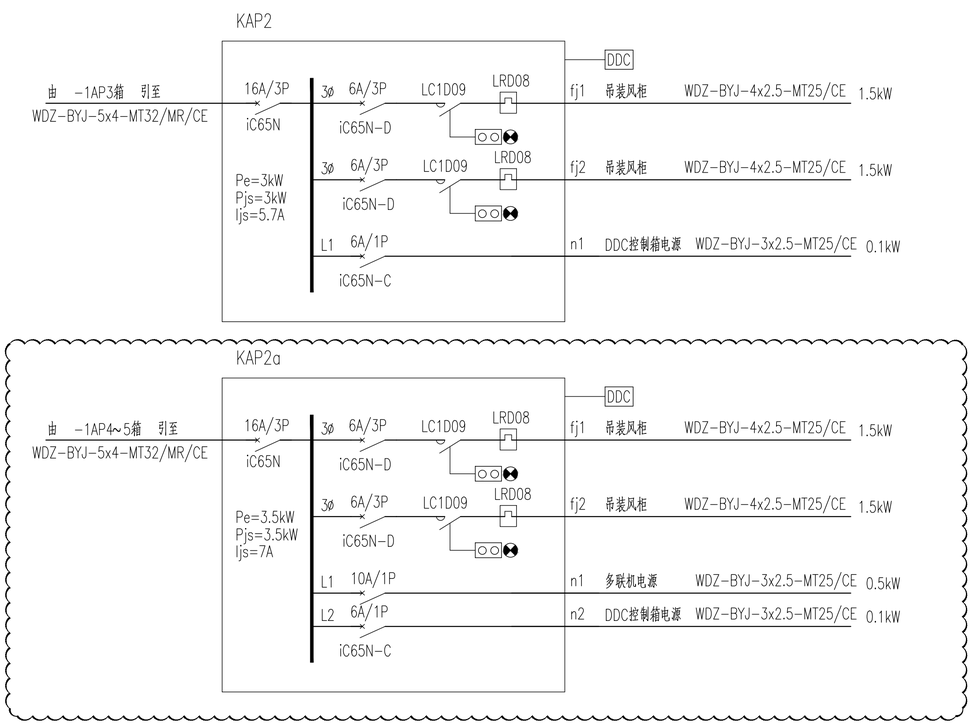

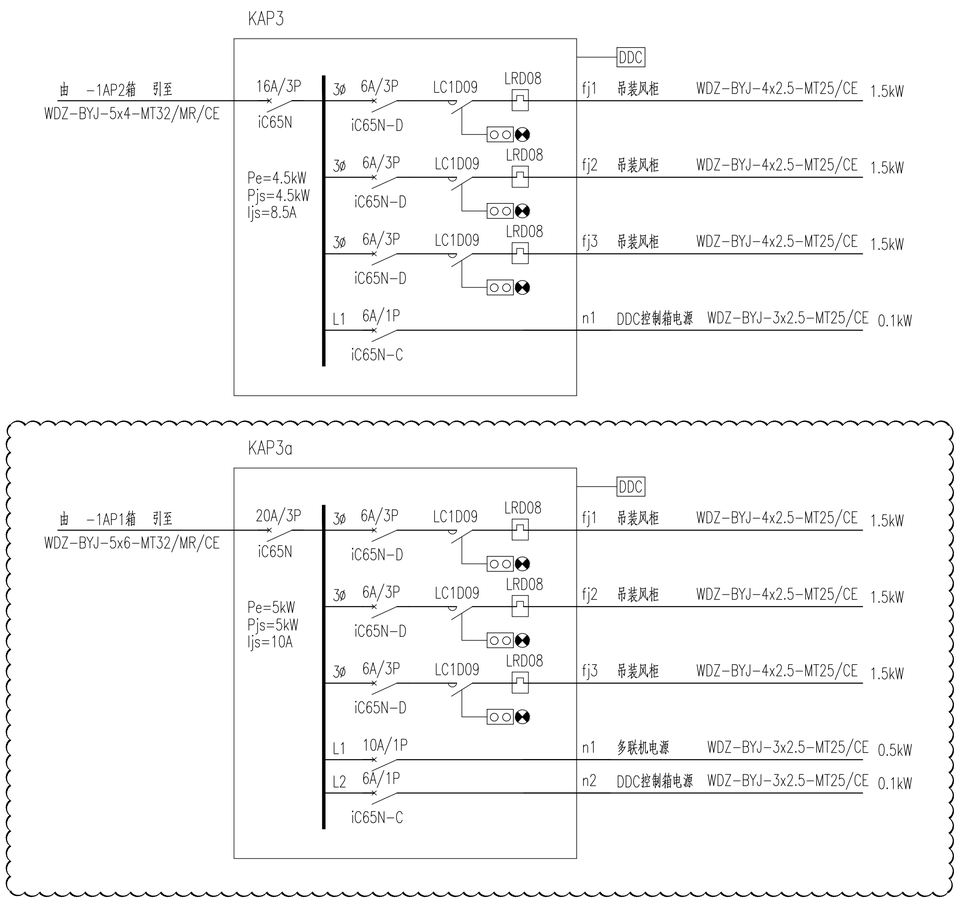

专业会签区
Countersignature of Disciplines

总图 Plan		
建筑 Arch.		
结构 Stru.		
给排水 W.S.D.		
暖通 H.V.A.C.		
强电 Strong Elec.		
弱电 Weak Elec.		
人防 C.A.D.		

版本号 Mark	日期 Date	修改内容 Description

广州市城市规划勘测设计研究院
GUANGZHOU URBAN PLANNING DESIGN & SURVEY RESEARCH INSTITUTE
www.gzpi.com.cn
地址：广州市建设大马路10号珠江规划大厦

□城乡规划编制证书号:甲级〔建〕域规编(141196)
□建筑工程专业设计证书号:甲级 A144000133
□市政行业(给水工程、排水工程、道路工程、桥梁工程)专业设计证书号:甲级 A144000133
□风景园林工程设计专项证书号:甲级 A144000133
□工程勘察综合类证书号：甲级 B144000133

注册师签章区

项目负责人 Proj.Dir.	胡展鸿	
	黎 明	
审定 Approve	刘杰峰	
审核 Review	伍毅辉	
初审/校对 Check	马裕彤	
专业负责人 Discipline Dir.	伍毅辉	
	马裕彤	
设计 Design	赖建丞	
制图 Drawer		

建设单位 Client：广州医科大学附属妇女儿童医疗中心

工程名称 Project：广州医科大学附属妇女儿童医疗中心增城院区负一层门冰箱库、超低温冰箱库空调、电插位安装项目

图纸名称 Title：**负一层冰箱库配电系统（三）**

设计阶段 Drawing Status	施工图		
设计部门 Department	建筑一所	工程编号 Project No.	2024#11002A
专业 Discipline	电气	图号 Drawing No.	D-X03
版本 Rev.	A	日期 Date	2024.05.09
电子文件名 File Name			

版权所有，未经授权，不得复制。
ALL RIGHTS RESERVED.