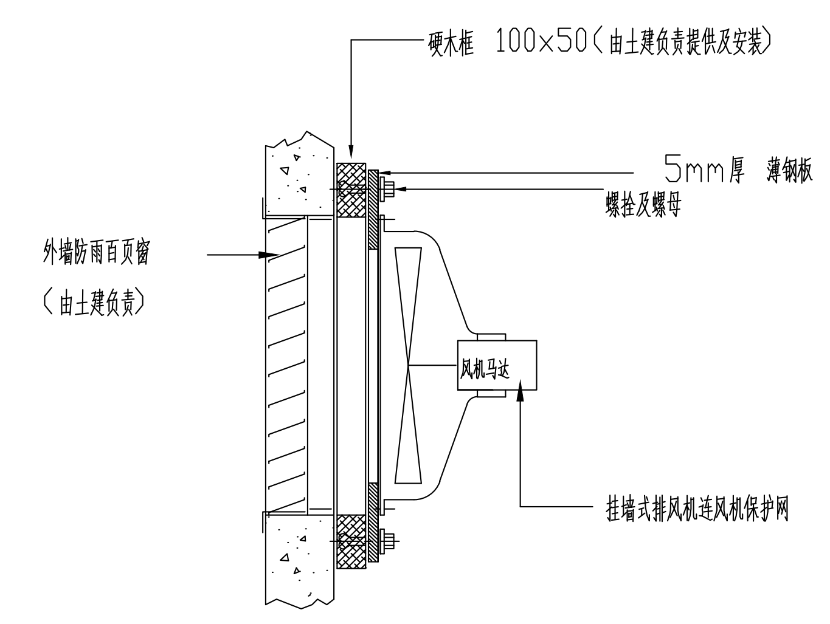
硬木框 100x50（由土建负责提供及安装）
5mm厚 薄钢板
螺栓及螺母
外墙防雨百页窗
（由土建负责）
风机马达
挂墙式排风机连风机保护网

挂墙式排风机安装详图

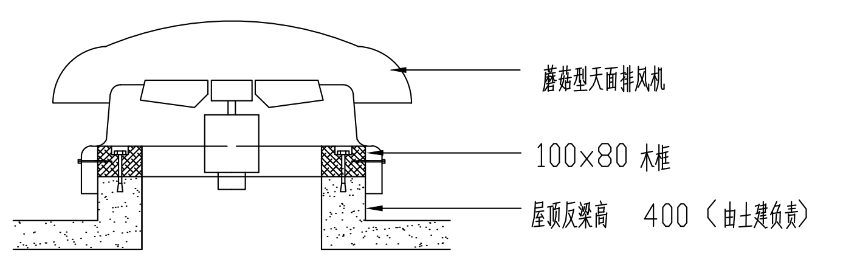
蘑菇型天面排风机
100x80 木框
屋顶反梁高 400（由土建负责）

蘑菇型天面排风机安装详图

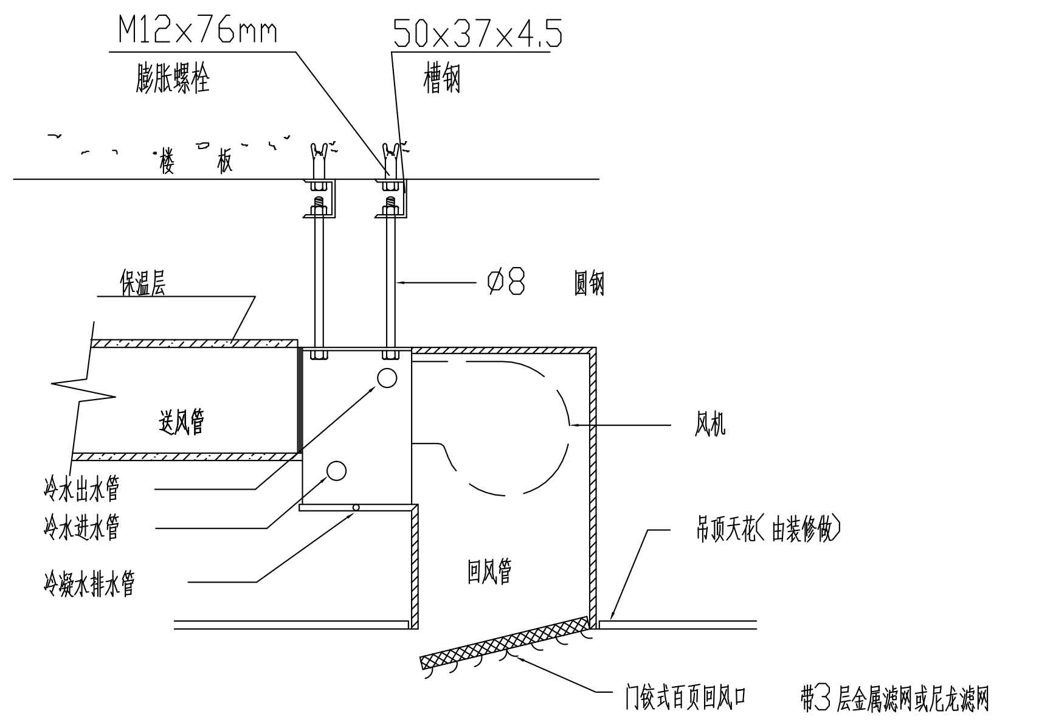
M12x76mm
膨胀螺栓
50x37x4.5
槽钢
楼 板
Ø8 圆钢
保温层
送风管
冷水出水管
冷水进水管
冷凝水排水管
风机
吊顶天花（由装修做）
回风管
门铰式百页回风口
带3层金属滤网或尼龙滤网

风机盘管安装详图

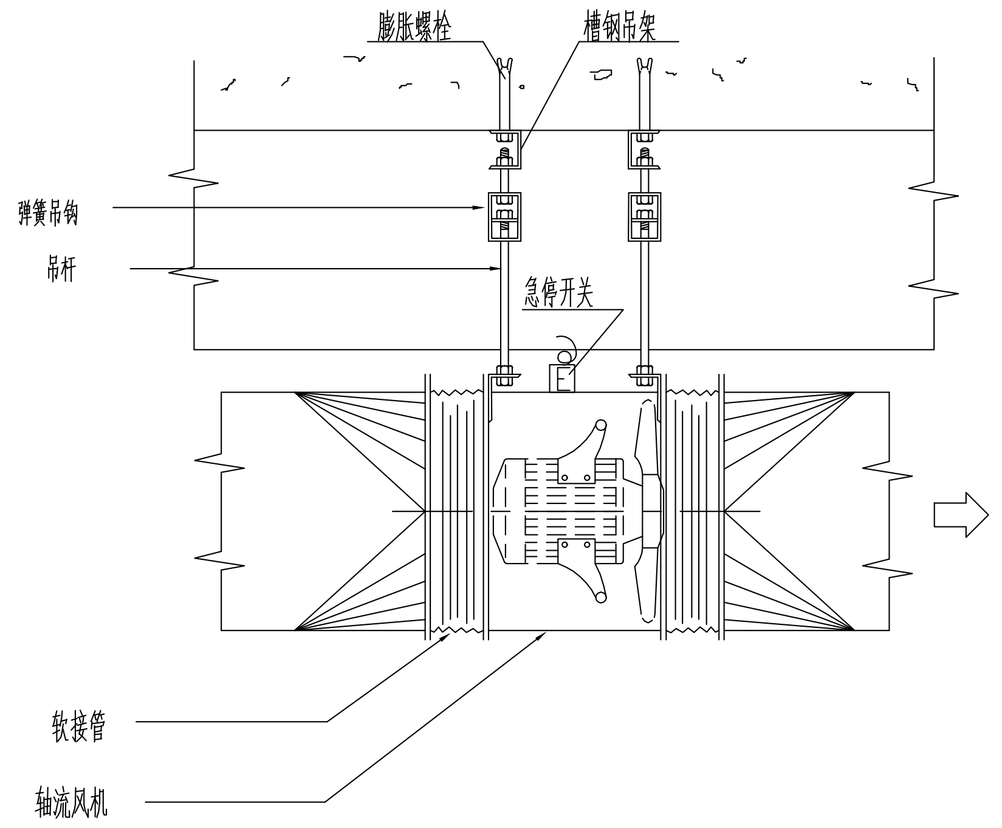
膨胀螺栓
槽钢吊架
弹簧吊钩
吊杆
急停开关
软接管
轴流风机

轴流风机安装详图

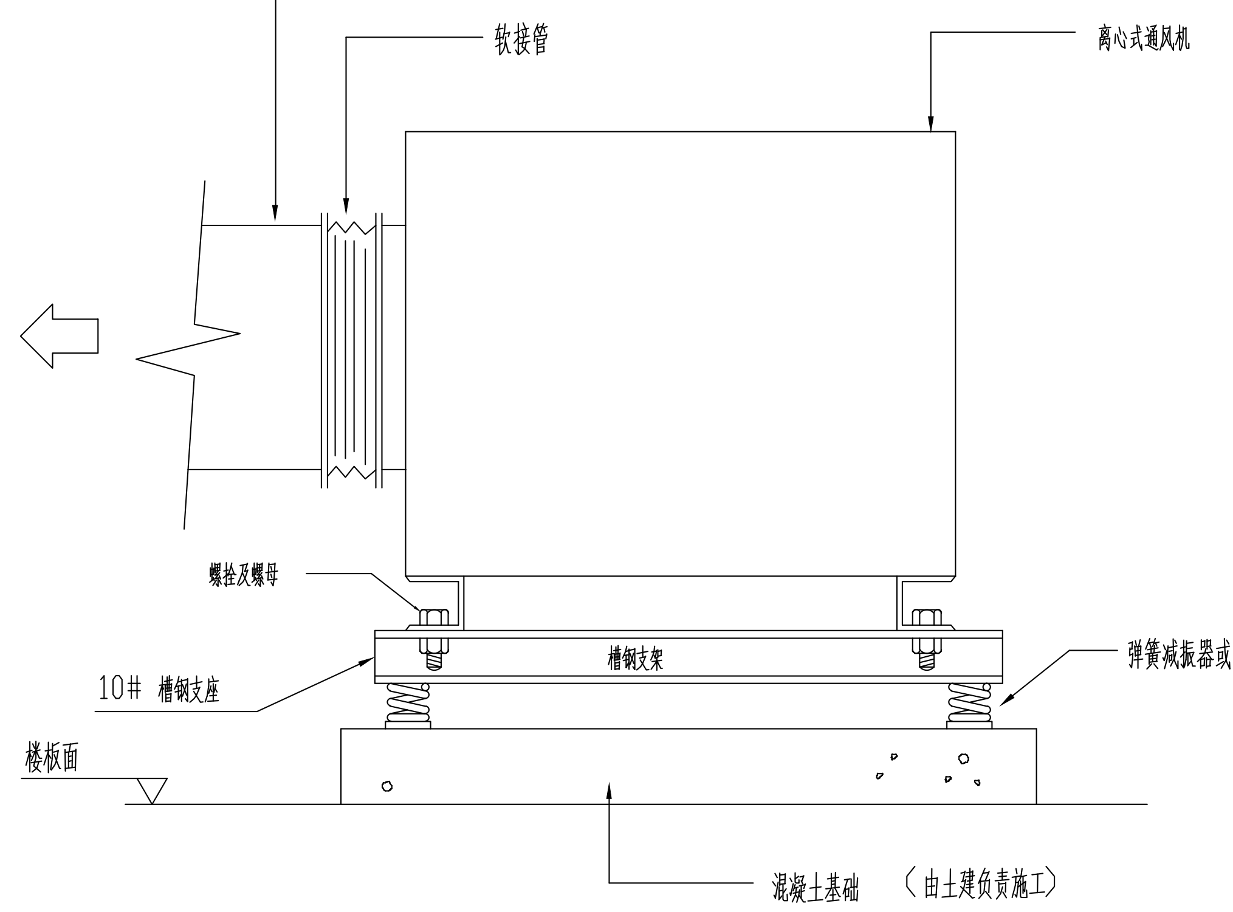
送风管
软接管
离心式通风机
螺栓及螺母
槽钢支架
10# 槽钢支座
弹簧减振器或剪切橡胶减振垫
楼板面
混凝土基础 （由土建负责施工）

柜式离心式通风机安装详图

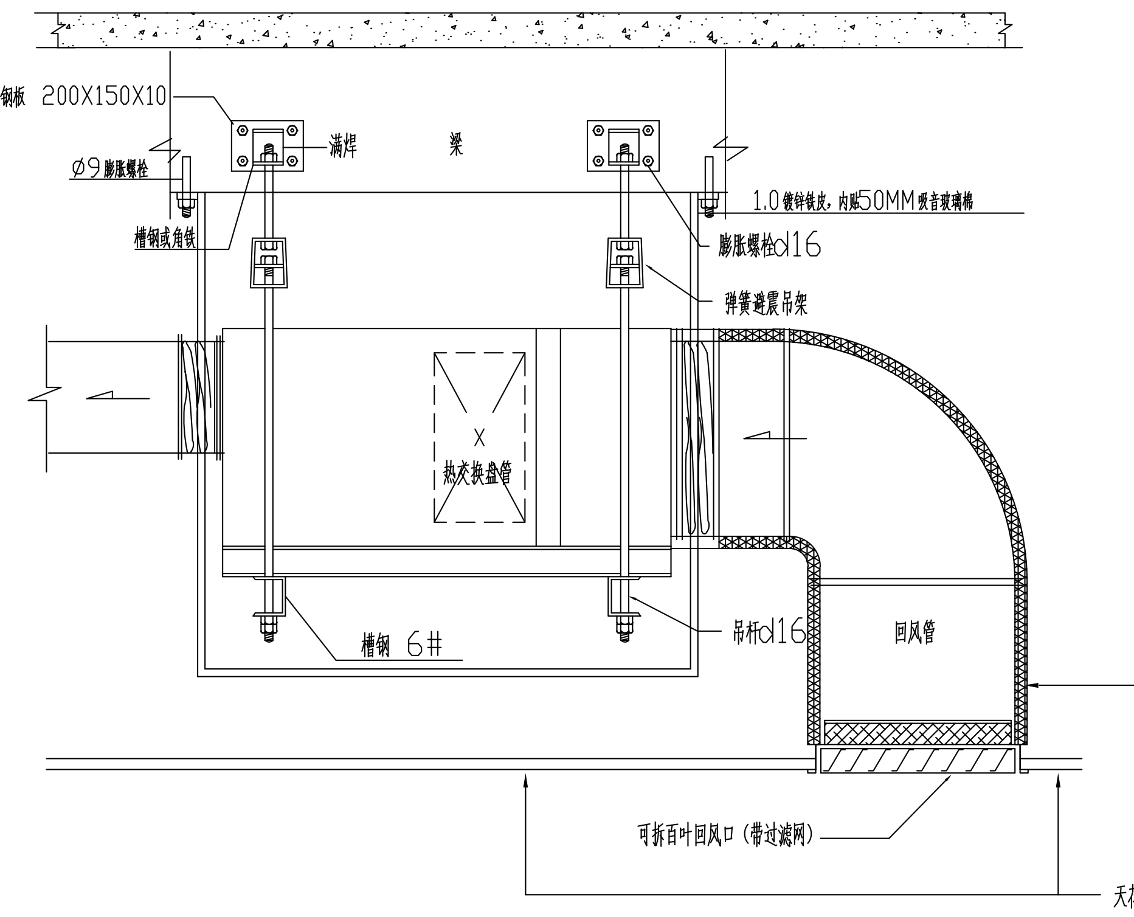
钢板 200X150X10
满焊
梁
Ø9膨胀螺栓
槽钢或角铁
1.0镀锌铁皮，内贴50MM吸音玻璃棉
膨胀螺栓d16
弹簧避震吊架
热交换盘管
槽钢 6#
吊杆d16
回风管
保温层
可折百叶回风口（带过滤网）
天花吊顶

吊挂式冷风柜及通风机安装详图

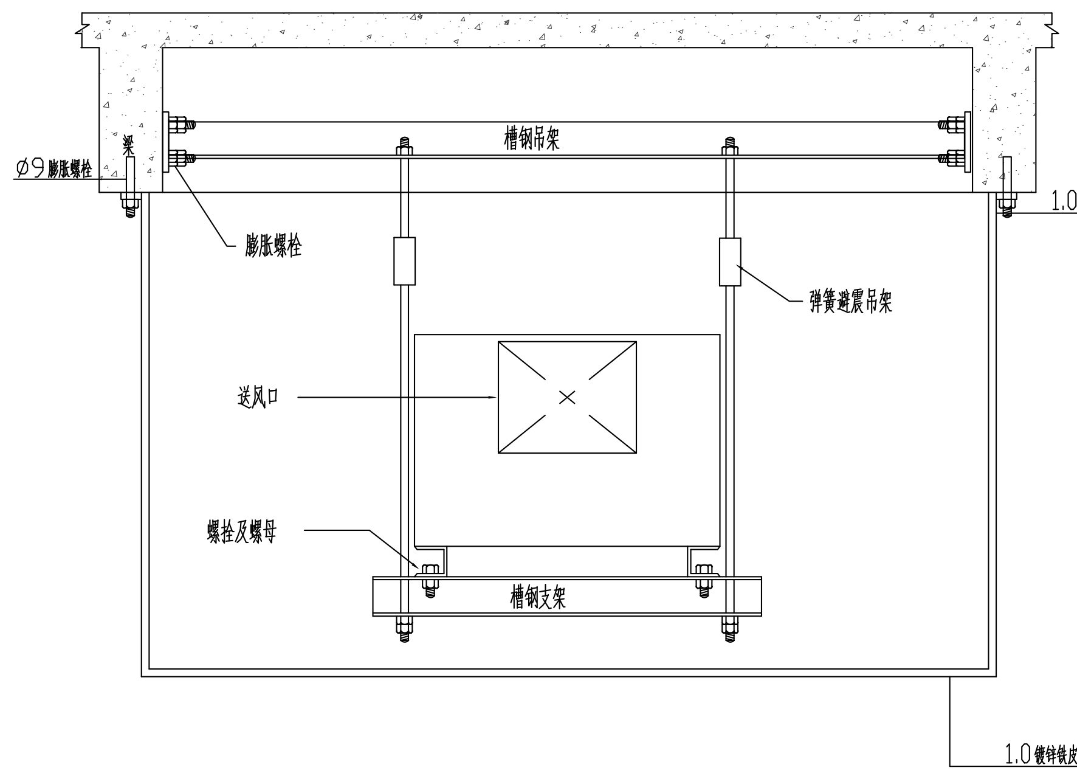
槽钢吊架
梁
Ø9膨胀螺栓
1.0镀锌铁皮，内贴50MM吸音玻璃棉
膨胀螺栓
弹簧避震吊架
送风口
螺栓及螺母
槽钢支架
1.0镀锌铁皮，内贴50MM吸音玻璃棉

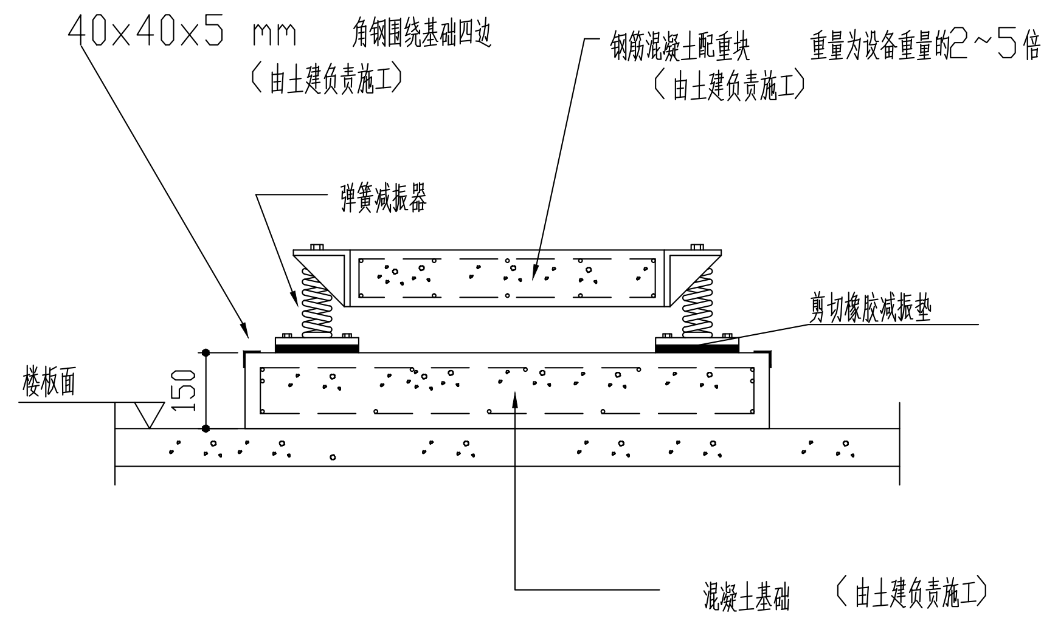
40x40x5 mm 角钢围绕基础四边
（由土建负责施工）
钢筋混凝土配重块 重量为设备重量的2~5倍
（由土建负责施工）
弹簧减振器
剪切橡胶减振垫
楼板面
150
混凝土基础 （由土建负责施工）

水泵减振基础安装详图

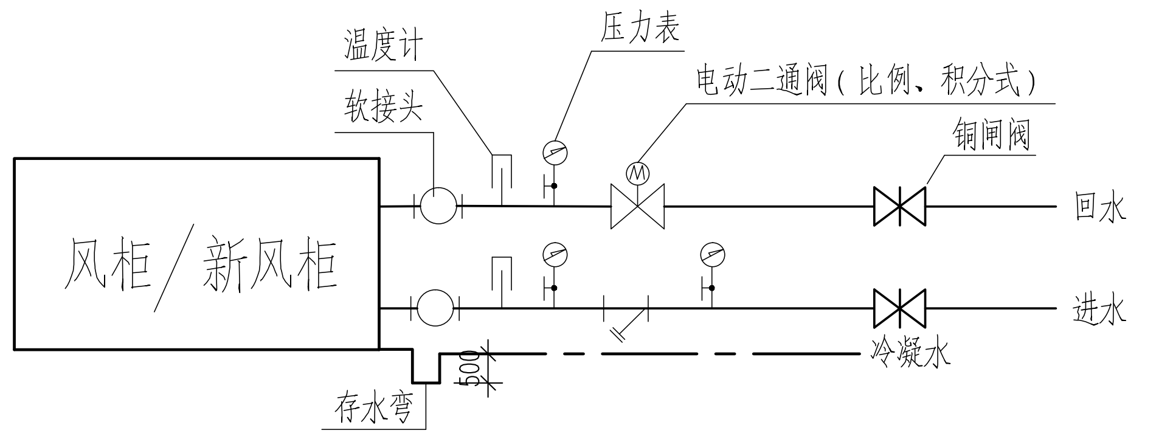
温度计
压力表
电动二通阀（比例、积分式）
软接头
铜闸阀
风柜／新风柜
回水
进水
冷凝水
存水弯

进水管径DN≤65的风柜接管示意图

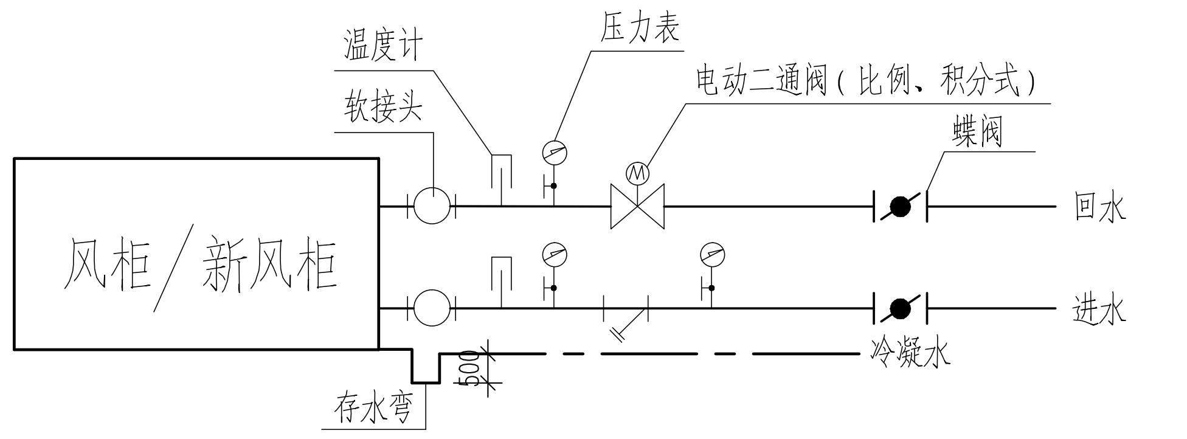
温度计
压力表
电动二通阀（比例、积分式）
软接头
蝶阀
风柜／新风柜
回水
进水
冷凝水
存水弯

进水管径DN≥80的风柜接管示意图

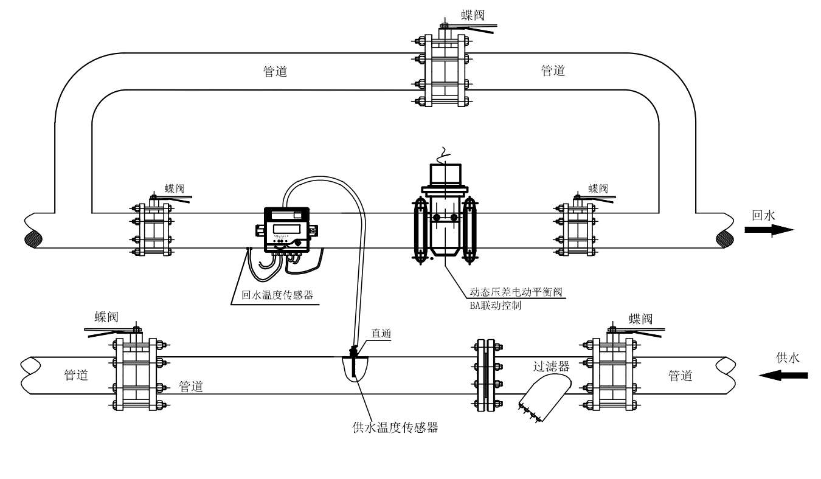
蝶阀
管道
回水
回水温度传感器
动态压差电动平衡阀
BA联动控制
直通
过滤器
供水
供水温度传感器

DN50-DN400冷热量表安装位置
示意图

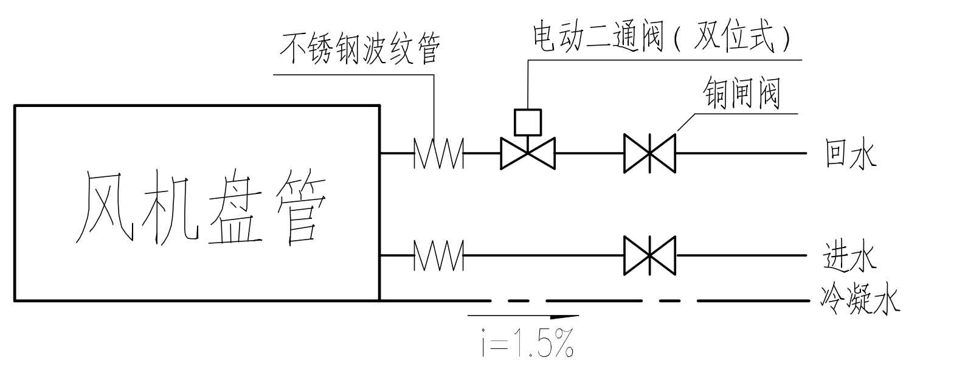
不锈钢波纹管
电动二通阀（双位式）
铜闸阀
风机盘管
回水
进水
冷凝水
i=1.5%

风机盘管（二管制）接管示意图

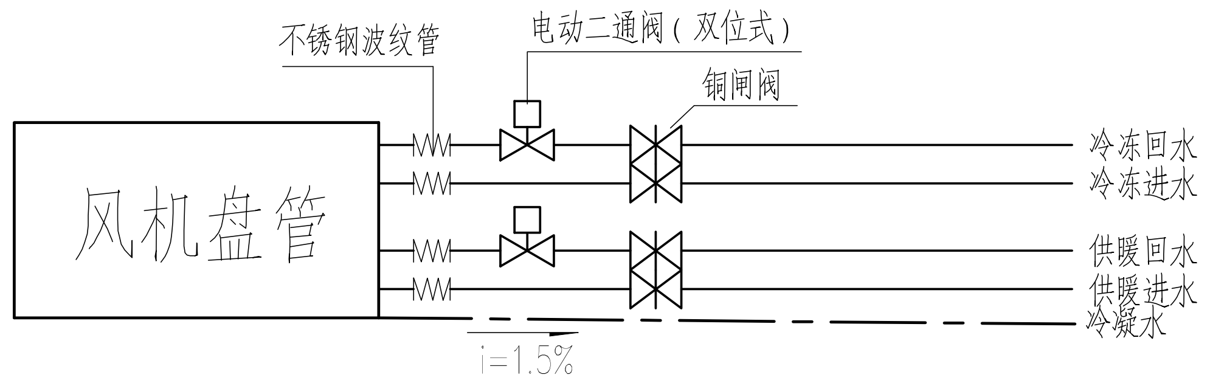
不锈钢波纹管
电动二通阀（双位式）
铜闸阀
风机盘管
冷冻回水
冷冻进水
供暖回水
供暖进水
冷凝水
i=1.5%

风机盘管（四管制）接管示意图

吊顶风柜／风柜配管参考表（ 表冷器盘管排数=6排）：

冷风柜风量（m3/h）	供水，回水管径及铜闸阀	电动二通阀
<2000	DN32	DN25
2000~3500	DN32	DN32
3600~5000	DN40	DN40
5000~9500	DN50	DN50
10000~16000	DN70	DN50
17000~25000	DN70	DN50
26000~40000	DN80	DN65

注：
此表仅供估计配管和配阀之用
实际接管管径按风柜的配管为准
电动二通阀应按风柜的额定流量选配

新风柜配管参考表（ 表冷器盘管排数=6排）：

冷风柜风量（m3/h）	供水，回水管径及铜闸阀	电动二通阀
<2500	DN32	DN32
2500~3500	DN40	DN40
3550~5600	DN50	DN50
5650~12500	DN70	DN70
13000~18000	DN80	DN80
20000~25000	DN80	DN80

注：
此表仅供估计配管和配阀之用
实际接管管径按风柜的配管为准
电动二通阀应按风柜的额定流量选配

设备转速 RPM	设备重量 Kg/台	减振器型号	支 架 规 格	吊杆规格	吊 架 规 格	膨胀螺栓	
						规 格	个数
>480	130~260	DH-80	50x37x4.5 槽钢	Ø10	50x37x4.5 槽钢	M12	4
>480	230~460	DH-140	50x37x4.5 槽钢	Ø12	50x37x4.5 槽钢	M16	4
>480	400~800	DH-240	63x40x4.8 槽钢	Ø16	63x40x4.8 槽钢	M16	4
>480	700~1400	DH-420	63x40x4.8 槽钢	Ø16	63x40x4.8 槽钢	M16	4

说明：

1. 所有木框应涂沥青防虫防腐。
2. 所有支吊铁件应除锈后涂防锈漆两遍，调和漆一遍。
3. 设备到货后应提供设备重量及转速，做进一步核实。
4. 地下室水泵及风机不需要减振台座。
5. 风机盘管需带回风箱。

风机盘管(带直流无刷电机)性能参数表(表冷器盘管排数=3排):

性能＼编号	FP03	FP04	FP05	FP06	FP07	FP08	FP10	FP12
风量 CMH	260/380/510	340/520/680	430/660/850	530/765/1020	610/910/1200	710/1040/1360	860/1280/1700	1050/1570/2080
供冷量 W	1850/2380/2800	2450/3000/3600	2920/3716/4500	3672/4374/5400	4905/5630/6400	5175/6375/7500	6200/7470/9000	7040/8590/10350
噪音 dB(A)	35	38	41	43	44	46	48	49
风机数量	1	2	2	2	4	4	4	4
电机数量	1	1	1	1	2	2	2	2
机组功耗 w/1P	30/50/65	52/72/88	75/95/115	85/115/128	121/140/200	125/140/200	160/190/225	190/225/248
出风口截面	630x120	750x120	830x120	950x120	1170x120	1270x120	1390x120	1630x120
回风箱截面	634x270	754x270	834x270	954x270	1174x270	1274x270	1394x270	1634x270
回风口尺寸	600x300	600x300	600x300	600x300	1200x300	1200x300	1200x300	1200x300
水管接口	3/4”-DN20-内螺纹	3/4”-DN20-内螺纹	3/4”-DN20-内螺纹	3/4”-DN20-内螺纹	3/4”-DN20-内螺纹	3/4”-DN20-内螺纹	3/4”-DN20-内螺纹	3/4”-DN20-内螺纹
冷凝管接口	3/4”-DN20-外螺纹	3/4”-DN20-外螺纹	3/4”-DN20-外螺纹	3/4”-DN20-外螺纹	3/4”-DN20-外螺纹	3/4”-DN20-外螺纹	3/4”-DN20-外螺纹	3/4”-DN20-外螺纹
总高度	220	220	220	220	220	220	220	220
总长度	770	890	970	1090	1310	1410	1530	1770
总宽度	466	466	466	466	466	466	466	466
机组重量 Kg	14.5	16.5	17.8	19	23.5	26.5	29	33

补充说明：1，风机盘管采用直流无刷电机；
2，风机盘管在设备选型时应以指定档速度（风量、冷量）来选购设备；
3，风机盘管需要带回风箱，回风口尺寸应根据空调图纸和配合装修进行现场调整；
4，风机盘管承压需要达到系统工作压力的要求；
5，风管、水管绝热层施工要求，粘贴施工验收合格后，加宽度为50mm耐腐布基铝箔胶带进行捆扎，间距为200mm；

专业会签区
Countersignature of Disciplines

总 图 Plan		
建 筑 Arch.		
结 构 Stru.		
给排水 W.S.D.		
暖 通 H.V.A.C.		
强 电 Strong Elec.		
弱 电 Weak Elec.		
人 防 C.A.D.		

版本号 Mark	日 期 Date	修 改 内 容 Description

广州市城市规划勘测设计研究院
GUANGZHOU URBAN PLANNING
DESIGN & SURVEY RESEARCH INSTITUTE
Gzpi
www.gzpi.com.cn
地址：广州市建设大马路10号珠江规划大厦

□城乡规划编制证书号:甲级 [建]城规编(141196)
□建筑工程专业设计证书号:甲级 A144000133
□市政行业(给水工程、排水工程、道路工程、桥梁工程)专业设计证书号:甲级 A144000133
□风景园林工程设计专项证书号:甲级 A144000133
□工程勘察综合类证书号: 甲级 B144000133

注册师签章区

项目负责人 Proj.Dir.	胡展鸿	
	黎 明	
审 定 Approve	刘汉华	
审 核 Review	李 刚	
初 审/校 对 Check	吴哲豪	
专业负责人 Discipline Dir.	张湘辉	
设 计 Design	梁志豪	
制 图 Drawer		

建 设 单 位 Client	广州医科大学附属妇女儿童医疗中心
工 程 名 称 Project	广州医科大学附属妇女儿童医疗中心增城院区负一层PI冰箱库、超低温冰箱库空调、电插位安装项目
图 纸 名 称 Title	通风设备及水泵安装详图
设计阶段 Drawing Status	施工图

设计部门 Department	建筑一所	工程编号 Project No.	2024设11002A
专 业 Discipline	空调	图 号 Drawing No.	N-07
版 本 Rev.	A	日 期 Date	2024.05.09
电子文件名 File Name			

版权所有，未经授权，不得复制。
ALL RIGHTS RESERVED.